SONY

ノートブックコンピューター［バイオノート505］

PCG-R505R/GK・R505R/AK・R505/ABD・R505/ABW

Windows® XP Ready PCs*

Windows® XPアップグレード対象製品です。

*このPCは、Microsoft® Windows® XPを動作させるための最低限のハードウェア動作環境を満たしています。ハードウェアドライバーが必要な場合はWindows® XP発売後、ソニーよりご提供いたします。詳しくは裏表紙をご覧ください。

NOTE
R505

VAIO

●本カタログに掲載しております価格には消費税、配送設置・工事・接続調整などの費用は含まれておりません。

スタイル一新。バイオノート505

1997年11月、
スマートモバイルというコンセプトを掲げて誕生した、バイオノート505。
その斬新なスタイルに、バイオのつながる楽しみと先進のハードウェアを凝縮し、
モバイルコンピューティングの新しい世界を提案しました。
そしていま、バイオノート505は、世紀を超えて生まれ変わります。
薄いこと。軽いこと。高性能であること。そして何よりも、美しいこと。
こうしたスマートモバイルの条件を原点から見つめ直し、徹底的にリファイン。
さらには、デスクトップ環境をそのまま持ち歩くという新たなアイデアまでも盛り込み、
これからのモバイルノートのあるべき姿を求めました。
ここにあるのは、きっとあなたが待っていた、そしてきっと、
あなたの想像を超えたバイオノート505です。

Type R, debut.

ノートブックコンピューター
PCG-R505R/GK　**オープン価格**
CD-RW/DVDドッキングステーション付属

ノートブックコンピューター
PCG-R505R/AK　**オープン価格**

- OS：Windows® 2000 Professional
- CPU：インテル®SpeedStep™テクノロジー対応モバイルPentium®III プロセッサー 850MHz
- メインメモリー：128MB ●ハードディスクドライブ：約30GB ●ディスプレイ：12.1型 XGA・TFT液晶
- スタミナ：最大約4.0/9.5時間*1 ●モデム：最大56kbps*2（V.90/K56flex™）
- i.LINK端子：S400（4ピン）×1 ●マジックゲート対応メモリースティックスロット/ネットワークコネクター装備

ノートブックコンピューター
PCG-R505/ABD　**オープン価格**
CD-RW/DVDドッキングステーション付属、Microsoft® Office XP Personal付属

ノートブックコンピューター
PCG-R505/ABW　**オープン価格**
CD-RWドライブ付属、Microsoft® Office XP Personal付属

- OS：Windows® Millennium Edition ●CPU：モバイルIntel® Celeron™プロセッサー 650MHz
- メインメモリー：128MB（64MB増設済み）●ハードディスクドライブ：約15GB
- ディスプレイ：12.1型 XGA・TFT液晶 ●スタミナ：最大約4.0/9.0時間*1
- モデム：最大56kbps*2（V.90/K56flex™）
- i.LINK端子：S400（4ピン）×1 ●マジックゲート対応メモリースティックスロット/ネットワークコネクター装備

◎ソニーのPCは正規のMicrosoft® Windows®を搭載しています。
www.microsoft.com/piracy/howtotell

＊1 バッテリー使用時間はバッテリーパック（L）（本体に付属）/バッテリーパック（LLL）（別売）、いずれも省電力モード時の目安です。使用状況や設定などにより上記記載時間と異なる場合があります。また、バッテリーパック（L）とバッテリーパック（LLL）の併用はできません。
＊2 V.90とK56flex™を自動判別して切り換えます。56kbpsはデータ受信時の理論値です。データ送信時は33.6kbpsが最大速度になります。FAX送受信時は最大14.4kbpsになります。実際の通信速度は、回線品質などの状況により変動します。

◎オープン価格の商品は、販売店にお問い合わせください。

生粋のモバイルデザイン。

お馴染みのウォークマンやハンディカムをはじめ、モバイルの原点ともいうべき製品を次々と生み出してきたソニー。そこには、小型化と高性能の両立というコンセプトが脈々と息づいています。もちろん、バイオノート505も例外ではありません。薄く、軽く、しかも高剛性のマグネシウム合金ボディ。コンパクト化、軽量化に妥協することのない高性能や操作性、スタミナ。バイオノート505のスリムなフォルムは、こうしたモバイルの資質を丹念に磨くことから生まれた、必然の造形なのです。そして、もうひとつ。バイオノート505には、最終的にデザインを決定するうえで、1号機以来変わらない基準があります。それは、ひと目見ただけで、持ち歩きたくなること、使いたくなること。それこそが、ソニーが考える生粋のモバイルデザインといえるかも知れません。さて、デザインを一新して誕生したバイオノート505、そのスマートなスタイルに磨きをかけて、あなたとモバイルする日をお待ちしています。

◎ソニーのPCは正規のMicrosoft® Windows®を搭載しています。
www.microsoft.com/piracy/howtotell

ポータブルドックという新発想。

いまや高性能なデスクトップタイプとも肩をならべるほどのハイスペックを身につけた、バイオノート505。もし、そのスマートなサイズから来る制約があるとしたら、わずかに拡張性の問題が残るのみでしょうか。そこで、新しいバイオノート505では、ドッキングステーションという新たな解決策を用意しました。これは多彩な端子群に加え、CD-RW/DVD-ROM一体型ドライブ*、フロッピーディスクドライブまでも内蔵し、ワンタッチの着脱でまさにデスクトップマシン並みの使いこなしを可能にします。しかも、その真骨頂は、本体とドッキングしたままスマートに持ち歩けること。オールインワンタイプの機能を、ポータビリティを損なうことなく実現できるのです。本体だけシンプルに持ち歩く。デスクの上でさまざまな機器をつなぐ。そして、ポータブルドックという新発想。バイオノート505が、新しいノートブックコンピューターの使いこなしを提案します。

＊ PCGA-DSD5(別売)はDVD-ROMドライブを採用。

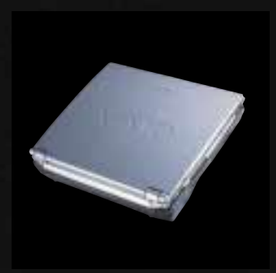

上：軽快に持ち歩けるメインボディ。
アダプター不要で外部ディスプレイを接続できるなど、
本体の拡張性も強化しています。

中：ドッキングしても、スマートなフォルムは
そのまま。高い拡張性とハイスペックを、
手軽に持ち歩けます。

下：ドッキングステーションの電源は本体から
供給可能。外出先でのDVDビデオソフト鑑賞なども
気軽に楽しめます。

NOTE 505 with docking station

◎ソニーのPCは正規のMicrosoft® Windows®を搭載しています。
www.microsoft.com/piracy/howtotell

SONY

Cyber-shot
3.3 MEGAPIXEL

新しい楽しみを、新しい遊びを提案する付属ソフトウェア。

魅力的なビデオクリップを手軽に。

MovieShaker

動画や静止画を素材に、シンプル操作でビデオ作品づくり。特殊効果や自動編集機能も楽しく、ホームページやメールでも公開できます。

画像に、文字や絵を気軽にスケッチ。

PictureToy

落書き感覚で、静止画にイラストやメッセージを描き込めるツール。遊び心いっぱいに加工した画像は、ワンタッチでメールに添付できます。

好きな曲をコレクションして聴く。

OpenMG Jukebox

音楽CDから録音した曲やインターネットで購入した曲をライブラリー化。ジュークボックスのように、聴きたい曲を選んで再生できます。

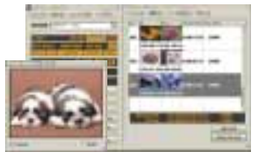

DV動画を高画質のままデジタル編集。

DVgate

デジタルハンディカムからi.LINK経由で映像を取り込み、高精度にカット/アセンブル編集。完成した作品は、DVテープに書き出せます。

ユニークな表示で、画像をチェック。

VisualFlow

メモリースティック内や、ハードディスク上のデータを手軽に確認。静止画や動画のサムネイルをらせん状などに並べて一覧表示できます。

音楽をエフェクトでつないで自動再生。

MusicShaker

「OpenMG Jukebox」に集めた曲を、クラブミュージックのような味つけで再生。プレイスタイルに合わせて、映像もダイナミックに変化します。

表情ゆたかなビデオメールを、あの人へ。

Smart Capture

デジタルハンディカムや、バイオカメラでとらえた動画*1や静止画*2を、電子メールソフトに自動添付*3。多彩な特殊効果も映像を盛り上げます。

静止画レタッチで、オリジナル画像を。

Adobe® PhotoDeluxe® for ファミリー 4.0*5

画質の調整・合成、特殊演出などのレタッチで新たな画像を創造。数100種類ものテンプレートを使って、ポストカードなどもつくれます。

デジタルマップを、多彩に活用。

Navin' You

旅行行程をガイドしたり、インターネットと連携できたりと、デジタルマップをフル活用。地図上のポイントに静止画やメモも貼り付けられます。

静止画や動画を一括して便利に管理。

PictureGear

各種画像ファイルを整理・活用。iモード携帯電話で表示できるコンパクトHTMLアルバム*4やラベル印刷など、つくる楽しみも充実しています。

音楽CDや各種AV素材を、管理・再生。

Media Bar

音楽CDや各種AVファイル*6の管理・再生を統合環境で。ハードディスクに収録のデータベースやインターネットから、曲名の自動登録もできます。

かわいいペットがメールを配達。

PostPet*7

おなじみのモモをはじめとする、全8種類のペット達が、あなたのメールを運びます。ペット達との愉快なコミュニケーションも楽しめます。

Microsoft® Windows® 2000 Professional

PCG-R505R/GK・R505R/AKに搭載。高いパフォーマンスと信頼性、家庭での使いやすさを両立し、ハードウェアの性能をより高く引き出します。

Microsoft® Windows® Millennium Edition

PCG-R505/ABD・R505/ABWに搭載。Windows® 98の親しみやすいインターフェースに加え、デジタルメディアを手軽に利用できる環境が整っています。

Microsoft® Word　Microsoft® Excel　Microsoft® Outlook®

Microsoft® Office XP Personal

PCG-R505/ABD・R505/ABWは、ワープロソフトMicrosoft® Word、表計算ソフトMicrosoft® Excel、情報管理ソフトMicrosoft® Outlook®、マルチメディア統合辞典Bookshelf® Basic 3.0、Step By Step Interactiveを付属*8。

豊富なオンラインアクセスソフト。

オンラインカスタマー登録の後、画面のガイドに従うだけで、お好みのインターネットプロバイダーへの入会手続きが行えます。

＊1「Smart Capture Ver.4.1」で取り込める動画は、160×112ピクセル（MPEG1 撮影時）、1ショット当たり最大120秒間（1秒間最大10フレーム）で、DV品質ではありません。ファイル形式はAVI（非圧縮）/MPEG1/アニメーションGIFが選べます。　＊2 静止画のキャプチャーは640×480ピクセルまでの4段階の画像サイズ、画像モードはファイン/スタンダード/エコノミーから選択可能です。ファイル形式はJPEG/BMP/GIFが選べます。　＊3 動画をメールに添付する場合のファイル形式はMPEG1になります。受信側で再生する場合は、Windows® 98、Windows® Millennium Edition、Windows® 2000搭載などのMPEG1を再生できる環境が必要です。　＊4 画像はGIFファイルとして自動変換され、ファイルサイズは94×72ピクセル以下、容量は約4300バイトに処理されます。　＊5 アドビ システムズ社による初回コールより90日間の無料サポート。以後は同社による有料サポートメニューが用意されています。　＊6「OpenMG」で暗号化が施されたファイルは再生できません。　＊7「ポストペット」はインターネット専用の電子メールソフトです。電子メールの送受信には、POP3またはAPOPサーバー、およびSMTPサーバーに対応したプロバイダーとの契約が必要です。http://www.so-net.ne.jp/postpet/ ©1996-2000 Sony Communication Network Corporation All rights reserved.　＊8 マイクロソフトによる初回コールより90日間の無料サポート。以後は同社による有償サポートが用意されています。

・Microsoft、Windows、Windows Media、Outlook、Bookshelfは米国Microsoft Corporationの米国およびその他の国における登録商標または商標です。Bookshelf Basicは、次の書籍をもとに制作されました。「新英和中辞典」第6版 ©研究社 1967、1994、1998、「新和英中辞典」第4版 ©研究社 1993、1995、1998、「新明解国語辞典」第5版 ©三省堂 1972、1974、1981、1989、1997・Adobe、Adobe PhotoDeluxe、Adobe Acrobat ReaderはAdobe Systems Incorporated（アドビ システムズ社）の商標です。・Drag'n Drop CDはEasy Systems JapanとDigiOn,Inc.の商標です。・Copyright InterVideo,Inc.2001 All Rights Reserved.・Beatnik PlayerはBeatnik.Inc.の登録商標です。・QuickTime and the QuickTime logo are trademarks used under license.QuickTime is registered in the U.S. and other countries.・「RealPlayer」は、米国また諸各国において、米国RealNetwork,Inc.社の登録商標あるいは登録申請中の商標です。・PostPet、ポストペットおよびPostPetロゴはソニーコミュニケーションネットワーク株式会社の商標または登録商標です。・Copyright ©1991-2000 QUALCOMM, Incorporated. Copyright ©1995-2000クリニサーチインターナショナル・So-net、ソネット、およびSo-netロゴはソニー株式会社の登録商標です。・ODNは日本テレコム株式会社の商標です。・「ぷらら」は株式会社ぷららネットワークスの登録商標です。・「ぷらら」は株式会社ぷららネットワークスの登録商標です。・2000 AMERICA ONLINE,INC.All Rights Reserved.・DIONは株式会社ディーディーアイの登録商標です。・@niftyはニフティ株式会社の商標です。・2000 AMERICA ONLINE,INC.All Rights Reserved.・BIGLOBEは日本電気株式会社の登録商標です。・DREAM TRAIN INTERNET INC.All rights reserved.・ハイパーダイヤは株式会社日立情報システムズの登録商標です。・Roboworld は株式会社テクノクラフトの登録商標です。・VirusScanは日本ネットワークアソシエイツ株式会社の商標です。・PowerPanelは米国フェニックス テクノロジーズ社の商標です。・「できる」は株式会社インプレスの登録商標です。・iモードは、株式会社NTTドコモの登録商標です。・その他本書に記載されているシステム名、製品名は、一般に各開発メーカーの登録商標あるいは商標です。なお、本文中では、TM、®マークは明記しておりません。

付属ソフトウェア一覧

OS	Microsoft® Windows® 2000 Professional*1（PCG-R505R/GK・R505R/AK） Microsoft® Windows® Millennium Edition*1（PCG-R505/ABD・R505/ABW）	
クリエーション	DV動画/静止画入出力/簡易編集	DVgate Ver.2.2
	CD-R/RWライティングソフトウェア	Drag ñ Drop CD Ver.1.0*2
	動画編集・加工	MovieShaker Ver.2.0
	画像ファイルマネジメント	PictureGear Ver.5.0
	静止画作成・加工（ペイント）	PictureToy
	静止画作成・加工（フォトレタッチ）	Adobe® PhotoDeluxe® for ファミリー4.0
オーディオ＆ビジュアル	AV管理/再生統合ソフト	Media Bar Ver.3.2 / Windows Media™Player 7
	DVD再生ソフトウェア	WinDVD™ 2000*3
	SDMI準拠・圧縮音楽ファイル管理/再生ソフト	OpenMG Jukebox Ver.2.0J for VAIO
	AV再生プラグイン	Beatnik Player Ver.2.0
	ムービープレーヤー	QuickTime 4.1
	ストリームプレーヤー	RealPlayer 8 Basic
	Giga Pocket専用ビューワー/コントローラー	PicoPlayer Ver.4.0*4（MPEG1・2再生可能）
エンターテインメント	OpenMG対応自動演奏ソフト	MusicShaker Ver.1.2
コミュニケーション	ビジュアルコミュニケーション	Smart Capture Ver.4.1
	i.LINKネットワーク（ドライバー）	Smart Connect Ver.3.0※PCG-R505R/GK・R505R/AKのみ
	ネットワークモニター	Smart Connectモニター Ver.1.1※PCG-R505R/GK・R505R/AKのみ
	電子メール	Microsoft® Outlook Express 5.5 Eudora（4.3-J）/ PostPet for Windows®
	インターネットブラウザー	Microsoft® Internet Explorer 5.5
	サービスプロバイダー	バイオネットワークサービスオンラインサインアップ / So-net 簡単スターター / ODNスターターキットソフトウエア / P ż Dialer（ぷららアクセスソフトウエア）/ @niftyでインターネット / AOL 5.0 for Windows® / DION オンラインサインアップ / ZEROサインアップ※PCG-R505/ABD・R505/ABWのみ / BIGLOBEサインアップナビ / DreamStart（DTIオンラインサインアップ）※PCG-R505R/GK・R505R/AKのみ
リファレンスツール	地図ビューワー	Navin 'You Ver.5.0
	サンプル地図データ	Navin 'You専用マップサンプル版（東京23区・名古屋市・大阪市）
	電車交通案内	ハイパーダイヤ
	クイック辞書ビューワー	Roboword® Ver.5.0 for VAIO
	PDFビューワー	Adobe® Acrobat® Reader 4.0J
	郵便番号検索（7桁対応）	郵便番号検索ツール
ステーショナリー	統合ソフトウェア （ワープロ、表計算、個人情報管理、マルチメディア統合辞典、オフィス学習）	Microsoft® Office XP Personal※PCG-R505/ABD・R505/ABWのみ （Word 2002、Excel 2002、Outlook 2002、Bookshelf Basic 3.0、Step By Step Interactive*5）
ユーティリティー	アプリケーション等起動設定	VAIO Action Setup Ver.1.3
	メディアブラウザ	VisualFlow Ver.2.0
	ジョグダイヤル関連ツール	壁紙チェンジャー / スクリーンセーバー ウィンドウ スイッチャー / フォルダーブラウザー ダイヤルアップツール
	電源管理	PowerPanel
	各種ユーティリティー	Sony Notebook Setup
	ウィルスチェッカー	VirusScan
カスタマーサポート	カスタマーサポートツール	CyberSupport Ver.2.5 for VAIO
その他	VAIOオリジナル壁紙	VAIO壁紙
	オンラインカスタマー登録	VAIOオンラインカスタマー登録
	VAIOオリジナルGUIセットアップ	UI Design Selector

＊1 システムの再インストールは付属リカバリーディスクにて行います（Office XP Personalは除く）。OSの単体インストールはできません。また、付属ディスク以外によるOSのインストールはサポートの対象外となります。なお、Windows® Millennium Editionをプリインストールしたバイオに対しては、Windows® 2000 Professionalを動作させるための情報とドライバーなどのモジュールの提供を今後予定しています。詳細は、VAIOホームページ内「SUPPORT」をご覧ください。　＊2 CD-Rに書き込んだデータの消去はできません。　＊3 市販パッケージ版の製品とは一部機能が異なります。　＊4「Giga Pocket Ver.4.0」以降を搭載のバイオ」と組み合わせて使用します。本機単体ではご利用になれません。　＊5「Step By Step Interactive」は、CD-ROMで付属しています。※本機に搭載のDVgate Ver.2.2、MovieShaker Ver.2.0およびSmart Capture Ver.4.1は、2001年5月10日現在、ソニーが2001年4月末日までに日本国内で発売したDV端子付きの家庭用DV機器各モデル（メディアコンバーター、Digital8を含む。ツーリストモデルは除く）でのみ接続動作を確認しています。ただし、PCG-R505/ABD・R505/ABWの場合、DCR-VX1000およびDV端子のアップグレードを行ったDCR-VX700は動作対象外となります。※ソフトウェアによっては取扱説明書を付属せず、ヘルプ画面のみで操作説明を行うものがありますのでご了承ください。

◎ソニーのPCは正規のMicrosoft® Windows®を搭載しています。
www.microsoft.com/piracy/howtotell

バイオをさらに使いやすく、便利にする関連製品。

CD-RW/DVD-ROM一体型 ドライブとフロッピーディスクドライブ、豊富な接続端子を装備。

CD-RW/DVDドッキングステーション

PCGA-DSM5 **オープン価格**

●大きさ：幅279.5×高さ18.5（最薄部。後部は21.5）×奥行235mm（突起部含まず） ●質量：約1.08kg ●読み出し：最大24倍速（CD-ROM、CD-R）、最大12倍速（CD-RW）、最大8倍速（DVD-ROM）/書き込み：最大8倍速（CD-R）、最大4倍速（CD-RW）*1 ●外部接続端子：USB×2、i.LINK×1、ネットワークコネクター×1、プリンター×1、シリアル×1、ディスプレイ（VGA）×1 ●対象機種：PCG-R505R/GK・R505R/AK・R505/ABD・R505/ABW ※PCG-R505R/GK・R505/ABDに付属のCD-RW/DVDドッキングステーションと同等品です。※バイオノート505本体からの電源供給で動作し、ブートも可能。

DVD-ROMドライブと フロッピーディスクドライブ、豊富な接続端子を装備。

DVDドッキングステーション

PCGA-DSD5 **オープン価格**

●大きさ：幅279.5×高さ18.5（最薄部。後部は21.5）×奥行235mm（突起部含まず） ●質量：約1.03kg ●読み出し：最大24倍速（CD-ROM、CD-R）、最大8倍速（DVD-ROM） ●外部接続端子：USB×2、i.LINK×1、ネットワークコネクター×1、プリンター×1、シリアル×1、ディスプレイ（VGA）×1 ●対象機種：PCG-R505R/GK・R505R/AK・R505/ABD・R505/ABW ※バイオノート505本体からの電源供給で動作し、ブートも可能。

※PCG-R505R/GK・R505R/AK・R505/ABD・R505/ABWを接続時には、ドッキングステーション側の端子が使用可能となるため、本体側の下記端子が使用できなくなります（排他使用）。
・2つのUSB端子のうちの左側面のUSB端子、外部ディスプレイ出力端子、ネットワークコネクター、DC IN（電源入力端子）
※PCG-R505R/GK・R505R/AK・R505/ABD・R505/ABWには、CD-R/RWライティングソフトウェアDrag'n Drop CD Ver.1.0およびDVD再生ソフトウェアWinDVD™2000をプリインストールしているのでPCGA-DSM5・DSD5をご購入後すぐに上記ソフトウェアを使用することができます。

CDの作成や データバックアップに。

CD-RWドライブ

PCGA-CDRW52 **オープン価格**

●大きさ：幅144×高さ26×奥行153mm（本体のみ） ●質量：約580g（本体のみ） ●付属ACアダプターから電源供給。※PCG-R505/ABWに付属のCD-RWドライブと同等品です。*1 *2 *3

モバイルでの 持ち運びやすさを重視。

CD-ROMドライブ

PCGA-CD51/A **オープン価格**

●PCカードやケーブルを本体裏面にすっきり収納。●バイオノート505本体からの電源供給で動作し、ブートも可能。●大きさ：幅144×高さ26×奥行153mm（本体のみ） ●質量：約480g*2

スペア用の バッテリーパック。

リチャージャブルバッテリーパック（L）

PCGA-BP2R **オープン価格**

●大きさ：幅216×高さ21×奥行48mm ●質量：約325g ●動作時間*4：PCG-R505R/GK・R505R/AK・R505/ABW 約3.0～4.0時間 ●容量：約38Wh ●PCG-R505R/GK・R505R/AK・R505/ABD・R505/ABWに付属のバッテリーパックと同等品です。

大容量タイプの バッテリーパック。

リチャージャブルバッテリーパック（LLL）

PCGA-BP4R **オープン価格**

●本体に付属のバッテリーパックの約2倍の容量。●大きさ：幅236×高さ28×奥行103mm ●質量：約700g ●容量：約80Wh ●動作時間*4：PCG-R505R/GK・R505R/AK 約6.5～9.5時間、PCG-R505/ABD・R505/ABW 約6.0～9.0時間

USB接続で、 すぐに使えるマウス。

USBマウス

PCGA-UMS1/A*5 **オープン価格**

●ホイール搭載でスクロール機能に対応。●持ち運び時に便利なコード巻き付け式。●小型デザイン。●大きさ：幅55×高さ30.6×奥行97.3mm（本体のみ） ●質量：約110g

電源を入れたまま接続できる フロッピーディスクドライブ。

USBフロッピーディスクドライブ

PCGA-UFD5 **オープン価格**

●大きさ：幅111×高さ17.5×奥行150mm（本体のみ） ●質量：約285g

スペア用のACアダプター。

ACアダプター

PCGA-AC19V **オープン価格**

●大きさ：幅58×高さ30×奥行133mm（本体のみ） ●質量：約390g ●AC100～240Vのマルチボルテージ仕様。

持ち歩くときの保護も、 スマートに。

キャリングポーチ

PCGA-CP5R **オープン価格**

●クッション性を備えたエアメッシュ地が本体の傷つきを防止。●おそろいのミニポーチ付属。●最大外形寸法/質量：幅305×高さ260×奥行30mm/約120g（ポーチ）、幅120×高さ180×奥行30mm/約40g（ミニポーチ）

映像をはじめ、 各種ファイルの記録に。

IC記録メディア
＜メモリースティック＞

MSA-8AN（8MB）	**オープン価格**
MSA-16AN（16MB）	**オープン価格**
MSA-32AN（32MB）	**オープン価格**
MSA-64AN（64MB）	**オープン価格**
MSA-128A（128MB）	**オープン価格**

インターネット配信の 音楽の記録に。

著作権保護対応IC記録メディア
＜マジックゲートメモリースティック＞

MSG-32AN（32MB）	**オープン価格**
MSG-64AN（64MB）	**オープン価格**
MSG-128A（128MB）	**オープン価格**

デジタルハンディカムの接続に。

i.LINKケーブル
＜4ピン←→4ピン（S400規格）＞

VMC-IL4408A（0.8m）	**希望小売価格2,200円（税別）**
VMC-IL4415A（1.5m）	**希望小売価格3,500円（税別）**
VMC-IL4435A（3.5m）	**希望小売価格5,500円（税別）**

＜4ピン←→6ピン（S400規格）＞

VMC-IL4615A（1.5m）	**希望小売価格3,500円（税別）**
VMC-IL4635A（3.5m）	**希望小売価格5,500円（税別）**

映像や音楽の楽しみを、 より快適に。

128MB増設メモリーモジュール

PCGA-MM128N **オープン価格**

64MB増設メモリーモジュール

PCGA-MM64N **オープン価格**

※メモリーモジュールをご自身で取り付けられない場合は、ソニー（株）VAIOカスタマーリンクで有料取り付けサービスを行っております。

＊1 High Speed CD-RWディスクの書き込みに対応していますが、書き込み速度は最大4倍速になります。 ＊2 Windows® 2000 Professional/Windows® Millennium Edition/Windows® 98 Second Edition/ Windows® 98に対応。 ＊3 PCG-R505R/GK・R505R/AK・R505/ABD・R505/ABWには、CD-R/RWライティングソフトウェアDrag'n Drop CD Ver.1.0をプリインストールしています。付属の「Easy CD Creator™ 4 Standard」と「DirectCD™ 3」は使用できません。 ＊4 バッテリー駆動時間は省電力モード時。使用状況や設定などにより異なります。また、バッテリーパック（L）/バッテリーパック（LLL）の併用はできません。 ＊5 Windows® 2000 Professional/Windows® Millennium Edition/Windows® 98 Second Edition/ Windows® 98搭載の「バイオノート」に使用可能。 ※PCGA-DSM5・DSD5のDVD-ROMドライブでは地域番号（リージョナルコード）として「2」またはALLが記されていないDVDビデオディスクは再生できません。 ※DVDディスクの一部では再生時にノイズやコマ落ちが生じる場合があります。またソフトによっては再生できないものもあります。 ※DVDビデオディスクを長時間再生する場合はAC電源での使用をおすすめします。

バイオとつなげて新しい楽しみを提案するバイオギア。

VAIO GEAR

撮ったその場で、ビデオメール。

バイオカメラ

PCGA-VC2 **オープン価格**

●「Smart Capture」と連携し、撮影した静止画や動画をメールに添付してビジュアル・コミュニケーション。●本体のキャプチャーボタンを押すだけで撮影可能。 ●高画質な静止画を撮影できるプログレッシブスキャンCCD搭載。●大きさ：約 幅36×高さ67×奥行25mm ●質量：約45g

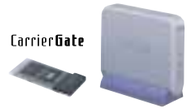

ワイヤレスでインターネット＆LAN。

ワイヤレスLANスターターキット

PCWA-A200C **オープン価格**
PCWA-A100C（モデム内蔵） **オープン価格**

ワイヤレスLANアクセスポイントとワイヤレスLAN PCカード PCWA-C100のセット。
＜ワイヤレスLANアクセスポイント＞ ●壁掛け設置も可能。●V.90モデム内蔵（PCWA-A100Cのみ） ●Ethernet（10BASE-T）端子装備。●大きさ：約 幅156×高さ125×奥行35mm（スタンド含まず） ●質量：約450g（PCWA-A200C）、約480g（PCWA-A100C）
＜ワイヤレスLAN PCカード＞ ●高感度アンテナをカード本体と一体化。

バイオの数だけネットワークが広がる。

ワイヤレスLAN PCカード

PCWA-C100 **オープン価格**

●キャリアーゲートのワイヤレスLAN PCカード単品売りモデル。●ワイヤレスLANアクセスポイント PCWA-A200C・A100Cとの組み合わせにより、複数の「バイオ」でネットワークを共有可能。●大きさ：約 幅118×高さ5×奥行54mm（アンテナ部 高さ8.7mm） ●質量：約55g

長時間の動画データにも 余裕の80GBタイプ。

i.LINKハードディスクドライブ

PCVA-HD08*1 **オープン価格**

●i.LINK接続による高速データ転送。●約80GB*2の大容量。●高画質DV動画を約340分収録可能。●より高度なビデオ編集が楽しめる、動画編集・加工ソフトウェア「Adobe® Premiere® 5.1 LE 日本語版」付属。 ●大きさ：幅171×高さ58×奥行304mm ●質量：約2.4kg（本体のみ）

大容量の動画データの 編集・収録に。

i.LINKハードディスクドライブ

PCVA-HD04*1 **オープン価格**

●i.LINK接続による高速データ転送。●約40GB*2の大容量。●高画質DV動画を約170分収録可能。●より高度なビデオ編集が楽しめる、動画編集・加工ソフトウェア「Adobe® Premiere® 5.1 LE 日本語版」付属。 ●大きさ：幅171×高さ58×奥行304mm ●質量：約2.4kg（本体のみ）

さまざまな操作を リモコンで。

ジョグリモートコントローラー
［バイオ ジョグリモコン］

PCGA-JR1 **オープン価格**

●「OpenMG Jukebox」に集めた曲をリモコン操作で聴けう、ヘッドホン端子を装備。●ほとんどの操作ができるジョグダイヤル。●プログラムの起動やアプリケーションの基本操作も手もとで可能。●大きさ：約 幅84.8×高さ37.6×奥行13.7（最大突起部除く）mm ●質量：約52g

バイオとつないで、 ドライブナビゲーション。

ハンディGPSレシーバー
［バイオ ハンディGPS］

PCQA-GPS3VH **オープン価格**

●「Navin 'You」と連携してドライブナビゲーション。●単体使用では、現在位置や移動速度などを表示。●付属ソフト「GTREX」で、旅の軌跡に画像を登録し、旅のアルバムを作成。●大きさ：約 幅44×高さ70×奥行14mm（本体、突起物含まず） ●質量：約40g（本体、電池含まず）

映像や音楽をはじめ、さまざまな楽しみを広げる関連製品。

動画も静止画も高画質に撮れる、 デジタルハンディカム。

2.5型液晶モニター搭載
デジタルビデオレコーダー

DCR-PC110*3 **オープン価格**

●高画質107万画素メガピクセルCCD搭載。●動画も静止画も「メモリースティック」に記録可能。ビデオメール用の動画撮影にも、バイオノート505とスムーズに連携。●DV動画編集に便利なi.LINK端子装備。●大きさ：幅60×高さ122×奥行122（最大突起部除く）mm ●質量：約590g（本体のみ）

「撮る、送る、遊ぶ」を スティックスタイルに凝縮。

"メモリースティック"
デジタルスチルカメラ

DSC-P1 **オープン価格**

●334万画素CCD（有効画素数324万画素）をはじめ、鮮明な高画質を生む高性能設計。●光学3倍&6倍プレシジョンデジタルズーム。●取った画像をパソコンからiモードへ送信可能。●USBケーブル＆スタミナキット付属 ●大きさ：幅113×高さ53.9×奥行43.8mm ●質量：約208g（本体のみ）

「マジックゲート メモリースティック」で 音楽を気軽に連れ出す。

ネットワーク ウォークマン

NW-MS9 **オープン価格**

●付属の著作権保護対応「マジックゲート メモリースティック」に最長約120分の音楽データを記録（66kbpsモード）。●付属充電池で約10時間連続再生。●音とびゼロ。●大きさ：幅36×高さ81.4×奥行14.1mm ●質量：約67g（マジックゲート メモリースティック、付属充電池含む）

音楽を聴いたり、画像を見たり、 新しい楽しみを手のひらで。

パーソナル エンターテインメント
オーガナイザー

PEG-N700C **オープン価格**

●音楽を取りこめる「マジックゲート メモリースティック」、画像をやり取りできる「メモリースティック」両対応。●高解像度320×320ドットTFTカラーディスプレイ。●ヘッドホン&リモコン付属 ●ジョグダイヤル装備。●大きさ：幅71×高さ118.5×奥行16.8mm（本体のみ） ●質量：約160g（本体のみ）

＊1 バイオノート505との接続には、別途i.LINKケーブルが必要です。また、ノートブック型「バイオ」では1台まで接続して使用できます。 ＊2 1GBを10億バイトで計算した場合の数値です。Windows®のシステムでは、1GBを1,073,741,824バイトで計算しています。Windows®起動時に認識できる容量は、PCVA-HD08では約74GB、PCVA-HD04では約37GBとなります。 ＊3 本機をお使いになるには、別売のアクセサリーキット ACCKIT-MM50 希望小売価格27,500円（税別）が必要です。

※「バイオギア」各製品について、詳しくは「バイオギア」カタログをご覧ください。 ※「バイオギア」製品は「バイオ」専用です。「バイオ」以外のパソコンとの動作は保証していません。
※PCG-R505R/AKの場合、「バイオギア」およびその他の関連製品に付属のソフトウェアのインストールには、別売のドッキングステーション、CD-ROMドライブなどが必要です。

※本カタログでは、関連製品の仕様や付属品、ご注意事項などについて、すべての情報を掲載しておりません。また、本カタログ掲載のバイオ本体との組み合わせ動作について基本的な動作条件を満たした製品を掲載していますが、本カタログの配付時点（裏表紙参照）ではご使用のうえで必要となる情報をすべて掲載できない場合があります。
製品によっては、ソニーがダウンロードなどで配布するアップグレードプログラムが別途必要となる場合や、動作に若干の制限事項が生じる場合があります。詳しくは、販売店にご確認いただくか、各製品のカタログおよびWebサイトをご覧ください。「VAIO」ブランドの関連製品についてのサポート情報は、VAIOホームページ内「SUPPORT」の機種別ページでご案内しています。
※i.LINKで接続を行うパソコン周辺機器類（ハードディスクドライブやCD-RWドライブなど）は、OSによっては対応していない場合がありますのであらかじめ動作環境をご確認ください。 ◎オープン価格の商品は、販売店にお問い合わせください。 ※画面はハメコミ合成です。

バイオでつながる。

VAIOホームページをはじめとしたさまざまな場を通じて、「バイオ・ワールド」の楽しさを共有したり、最新のサポート情報を得たり。
いつもあなたとつながって、バイオの楽しさを広げ、快適なデジタルライフのお手伝いをします。
バイオを手にしたその日から、あなたとソニーの「つながる関係」がはじまります。

「情報」でつながる。 VAIO ホームページ / バイオライフ読本

VAIOホームページ (http://www.vaio.sony.co.jp/)

バイオの製品情報はもちろん、バイオをさらに楽しくする使いこなし情報や、サポート、アップグレードのページなど、バイオに関するあらゆる情報の総合的な入口です。

電子メールニュースでの情報のご提供

VAIOホームページの更新情報をはじめ、VAIOカスタマーの方には最新のサポート情報やアップグレード情報などを電子メールでお知らせします。

「バイオライフ読本」カタログ

「バイオ・ワールド」の楽しさを紹介するカタログです。

「サポート」でつながる。 VAIO e-Support

「VAIO e-Support」は、バイオのサポートを、プリインストールのサポートツール「CyberSupport for VAIO」や
インターネットを通じて、スマートに利用できるサポート体制です。使い方ノウハウや困ったときの解決を支援します。

CyberSupport for VAIO(サイバーサポート)

困ったときの解決に役立つ便利なヘルプ検索機能を備えたバイオ専用サポートツール。

「できるWindows® for VAIO」をはじめ、ハードディスク上のさまざまなヘルプファイル・オンラインマニュアル(HTML)・Q&A(よくある質問とその回答)などをまとめて検索し、一覧表示。

最新情報をダウンロードすることも可能。

できるWindows® for VAIO

Windows® OSの基本操作をやさしく解説したインプレス社の「できるWindows® for VAIO」*をプリインストール。CyberSupportで検索でき、図解入りで見やすく解説。レッスン形式でステップアップできるのでわかりやすく、手軽に活用できます。

＊バイオ各モデルのOSに応じて、Windows® 2000 Professional版/Windows® Millennium Edition版のいずれかがプリインストールされます。

VAIOカスタマーリンク「SUPPORT」サイト (http://vcl.vaio.sony.co.jp/)

機種ごとのサポート情報　ソフトのアップデートから関連製品の接続情報まで、お使いのバイオに関するサポート情報を集約したサイト。

Q&Aサーチ　使い方やわからないことをそのまま文章で入力すれば、該当するQ&Aを一覧表示。必要な情報を絞り込んで検索できます。

使い方ご相談窓口

バイオの使い方のご相談や技術的なご質問を電話で行いたい場合は、VAIOカスタマーリンクが承ります。
◎受付時間：平日10～20時、土・日・祝日10～17時(年末年始を除く)
※ PCG-R505R/GK・R505R/AKについての電話でのご相談・ご質問は90日間を無料で承り、以降はVAIOご登録カスタマー専用の有料サポートメニュー「サポートプラス」をご用意しております。「サポートプラス」について詳しくは、VAIOカスタマーリンクホームページをご覧いただくか、製品同梱のご案内文書をご確認ください。

引き取り修理

バイオの修理のご依頼もお電話一本で。運送業者が引き取りに伺い梱包作業も行います。製品保証はご購入日から1年間(VAIOカスタマー登録をされない場合は3か月間)。修理のご依頼は以後も引き続き承ります。

「サービス」でつながる。 バイオネットワークサービス

お買い上げいただいたその日から、つながるために。VAIOカスタマーのためのインターネット接続サービスをご用意。

インターネットアクセス無料おためし利用

ご購入日から、2001年12月31日までの長期間にわたり、インターネットアクセスの無料おためし利用が可能。入会手続きも不要です。
◎ご利用期間：2001年12月31日まで
◎ご利用可能時間：午前8:00～午後8:00
※電子メールをご利用いただくには入会手続きが必要になります。
※アクセスポイントまでの電話料金は、お客様のご負担となります。

バイオネットワークサービス

(http://www.vaio.ne.jp/)　VAIOカスタマー専用のインターネット接続サービス。入会金不要で、アカウントを取得してすぐにインターネットに接続できます。

バイオメールアドレス(月額基本料300円/税別)　バイオ所有の証(@＊＊＊.vaio.ne.jp)を使って、メールの送受信が楽しめます。
※本サービスのみのご利用も可能です。

バイオインターネットセット(月額基本料1,800円/税別)　インターネットが使い放題のお得なサービスです。
※ 詳細は、バイオネットワークサービス内のご案内ページ(http://www.vaio.ne.jp/service.html)でご案内します。

VAIOオンラインカスタマー登録

カスタマー登録は電話回線を通じてオンラインで手軽に行えます(フリーダイヤル)。ご登録いただくと、各種のご案内を差し上げるほか、VAIOホームページ内の「UPGRADE AREA」などで提供されるさまざまなサービスや製品をご利用・ご購入いただけます。また、ご登録特典として、VAIOホームページへ接続する電話料金が100分間無料になるインターネット接続IDもお送りします。

OpenMG Jukebox Ver.2.0J for VAIOの注意事項

「OpenMG Jukebox」は、SDMI(Secure Digital Music Initiative)の規定に従い、暗号技術を利用した著作権保護技術「OpenMG」が組み込まれています。これは、インターネットを通じた音楽ファイルの流通を促すことで、より手軽に音楽を楽しめる環境を広げていくことを目指したものです。このため、ご使用いただくにあたり下記の制限があることをご理解ください。

「バイオ」でのご使用上の注意事項
●「OpenMG Jukebox」は、音楽ファイルを暗号化してハードディスクに記録します。暗号化が施された音楽ファイルを、別のフォルダやドライブ、他のコンピューターに移動/複写して再生することはできません。
●記録した音楽ファイルのバックアップ/復元を行うには、認証のため、インターネットへの接続環境が必要になります。また、バックアップは、記録されたすべての音楽ファイルを一括して行います。一部の音楽ファイルのみのバックアップ/復元はできません。
●USBやi.LINK(IEEE1394)などのプラグアンドプレイのインターフェースを介して接続するハードディスクに、音楽ファイルを録音することはできません(バックアップには利用可能です)。
●i.LINKやUSBで接続するCD-ROMドライブなどでは、CD録音ができない場合があります。

ポータブルプレーヤーご使用上の注意事項
●お手持ちの音楽CDから録音された音楽ファイルは、最大3台までの「OpenMG」対応ポータブルプレーヤーへの取り込み(チェックアウト)が可能です。
●プレーヤーに取り込んだ音楽ファイルは、チェックアウトを行った「バイオ」にのみ戻す(チェックイン)ことができます。
●EMDサービスで配信される音楽ファイルの場合は、チェックアウトの可否およびチェックアウトできる最大の台数は配信元によって定められており、上記「最大3台」が当てはまらない場合があります。
●「OpenMG Jukebox Ver.1.x」付属のポータブルプレーヤーを、「OpenMG Jukebox Ver.2.0」をプリインストールしたバイオで使用するには、対応ドライバー/プラグインが必要です。詳しくは、各ポータブルプレーヤーの サポートサイトをご確認ください。
●本ソフトウェアに、「OpenMG Jukebox Ver.1.x」を上書きインストールしないでください。

「OpenMG Jukebox」のバージョンアップについて
●SDMIの規定が、将来新規定に移行した場合、本ソフトウェアは一部の機能が使えなくなる可能性があります。この場合はアップグレードにて対応させていただく予定です。なお、アップグレードは有償とさせていただく場合があります。あらかじめご了承ください。

著作権保護の世界規格「SDMI」準拠
SDMI(Secure Digital Music Initiative)はデジタル音楽著作権保護を目的に、1999年に設立された団体で、主にアメリカの大手レコード会社や IT関連企業などが中核となって活動を推進しています。「OpenMG Jukebox」は、このSDMIが策定する標準仕様に沿って開発されています。

● ♪は、アリス社の商標です。Portions of this product are protected under copyright law and are provided under license by Aris/Solana/4C.
● OpenMGおよび OpenMG はソニー株式会社の商標です。

「デジタルビデオ編集」に関するご注意

◎本機はビデオ編集専用機ではありません。Windows® OSによる汎用的なパーソナルコンピューターです。本機の取扱いにはWindowsパソコンの基本操作についての習熟が必要です。
◎本機は個人用・家庭用の機器です。本機のビデオ編集機能は、趣味としてのビデオ編集を目的としたものです。
◎著作権保護のための信号が記録されている市販素材はハードディスクへ録画することはできません。
◎DVgate Ver.2.2/MovieShaker Ver.2.0/Smart Capture Ver.4.1は2001年5月10日現在、ソニーが2001年4月末日までに日本国内で発売したDV端子付きの家庭用DV機器各モデル(メディアコンバーター、Digital8を含む。ツーリストモデルは除く)でのみ接続動作を確認しています。ただし、PCG-R505/ABD・R505/ABWの場合、DCR-VX1000およびDV端子のアップグレードを行ったDCR-VX700は動作対象外となります。
◎DVgate Ver.2.2は動画映像ファイルをDVテープへ書き出す際の録画開始点を微調整する機能を備えますが、開始点の精度は各DV機器に依存し、若干の誤差が生じます。これは特に、テープ上へつなぎ録画を行われる場合の制約事項となりますのでご注意ください。なお、DV機器の制御はDV(i.LINK)ケーブルを介して行います。LANCなどの制御端子は備えません。
◎本機のDVgate、MovieShakerでハードディスクからDV機器への書き出しを正常に行うには、システム全体でのパフォーマンスを向上させるために、以下を行っていただく必要があります。詳しくは取扱説明書をご覧ください。
・ハードディスクのフォーマット、またはデフラグを行う。　・その他、取扱説明書でご説明する各種設定を行う。
・ハードディスクは本体内蔵のハードディスクまたはi.LINKハードディスクPCVA-HD08・HD04をご使用ください。それ以外の外部記憶装置(ハードディスク、各種ディスク)ではフレーム落ちが生じる可能性があります。

⚠ 安全に関するご注意

商品を安全にお使いいただくため、ご使用の前に必ず「取扱説明書」をよくお読みください。
水、湿気、湯気、ほこり、油煙などの多い場所に放置しないでください。火災、感電、故障などにより、死亡や大けがになることがあります

安全点検のお願い

このような症状はありませんか。

●煙が出たり、異常な音、においがする。　●内部に水や異物が入った。　●製品を落としたり、キャビネットを破損した。

➡ **ご使用を中止。電源を切り、電源コードや接続ケーブルを抜く、またはバッテリーを取り外し、VAIOカスタマーリンク修理窓口、または販売店にご相談ください。**

液晶画面は非常に精密度の高い技術で作られていますが、ごくわずかの画素欠けや常時点灯する画素がある場合があります。また、見る角度によってすじ状の色むらや明るさのむらが見える場合があります。これは液晶ディスプレイの構造によるもので、故障ではありません。

当社は、国際エネルギースタープログラムの参加事業者として、本製品が国際エネルギースタープログラムの対象製品に関する基準を満たしていると判断します。

安全にご使用いただくためのご注意●むやみに内部を開けたり、モニター内部の改造をしないでください。●バッテリーは火の中に入れたり、ショートさせないでください。また、火のそばや炎天下などで充電したり、放置しないでください。●ぬれた手でACアダプターやバッテリーパックをさわらないでください。●本商品は国内専用モデルです。国外での使用はご遠慮ください。商品使用上のご注意●あなたが録画・録音したものは、個人として楽しむなどのほかは、著作権法上、権利者に無断で使用できません。なお、実演や興業、展示物などのうちには、個人として楽しむなどの目的であっても、撮影を制限している場合がありますので、ご注意ください。●システムの再インストールには、本機に対応するブート可能なCD-ROMドライブが必要です。●本商品は同梱しているオペレーティングシステム以外には対応していません。●市販されている周辺機器及びソフトウエアの中には、本機でご使用になれないものもあります。ご購入の際は各メーカー、または販売店にご確認ください。カタログ上のご注意●価格には、配送設置・工事・接続調整などの費用は含まれておりません。●カタログ掲載商品の仕様及び外観は、改良のため予告なく変更されることがありますので、あらかじめご了承ください。●カタログと実際の色とは、印刷の関係で少し異なる場合があります。●カタログ掲載商品のなかには地域により品薄・品切れになるものもありますので、販売店にお確かめの上お選びください。●ハードディスク容量は1MBを100万バイト、1GBを10億バイトで計算しています。●本カタログに記載の「エネルギー消費効率」は、省エネルギー法(エネルギーの使用と合理化に関する法律)による表記を記載しています。●「エネルギー消費効率」とは、省エネルギー法で定める測定方法により消費電力を省エネルギー法で定める複合理論性能で除したものです。●i.LINKはIEEE 1394-1995仕様およびその拡張仕様、 は、i.LINKに準拠した製品につけられるロゴです。i.LINK、 は商標です。●「メモリースティック」、「Memory Stick」はソニー株式会社の商標です。● VAIOはソニー株式会社の商標です。●Intel Insideロゴ、Pentium、Celeronは、Intel Corporationの商標または登録商標です。● Microsoft、Windowsは米国マイクロソフトコーポレーションの米国及びその他の国における登録商標です。●K56flexはLucent Technologies社とConexant Systems社の商標です。●その他本カタログに記載されているシステム名、製品名は、一般に各開発メーカーの登録商標あるいは商標です。なお、本文中では™、®マークは明記していません。商品購入時のご注意●お買いあげの際には製造番号をご確認ください。●ご購入されましたら、「カスタマー登録」をお願いします。「カスタマー登録」後、「保証書」をお送りしますので、記入事項を確認の上、大切に保管してください。●当社は、このパーソナルコンピューターの補修用性能部品を、製造打ち切り後8年保有しております。
●本製品は個人用・家庭用です。

NOTE
R505

Windows® XP Ready PCs*
Windows® XPアップグレード対象製品です。
*このPCは、Microsoft® Windows® XPを動作させるための最低限のハードウェア動作環境を満たしています。ハードウェアドライバーが必要な場合はWindows® XP発売後、ソニーよりご提供いたします。

Windows® XPアップグレードプログラムのご案内

本製品をご購入いただいたお客様には、2001年下半期に予定されるMicrosoft® Windows® XPの発売日以降、1）Windows® XPアップグレードキット、2）ドライバー類、3）アプリケーション類をあわせて優待価格7,000円（税別・送料込）でご提供いたします。このプログラムのご利用により、バイオ独自の機能やソニーオリジナルソフトウェアをWindows® XP環境下でもご利用いただけます。詳しくは、VAIOホームページ（http://www.vaio.sony.co.jp/）および製品同梱のご案内文書をご覧ください。

VAIOホームページ　「バイオ」の製品情報、使いこなし情報、サポート情報など役立つ情報を掲載。　**http://www.vaio.sony.co.jp/**

ソニー株式会社　〒141-0001 東京都品川区北品川6-7-35
ソニーマーケティング株式会社　〒108-0074 東京都港区高輪4-10-18

VAIOカタログセンター
03-5454-0700
●受付時間　月～金 10:00～20:00　土・日・祝日 休

*このカタログの内容について、詳しくお知りになりたい方は、お近くのソニー商品販売店、またはVAIOカタログセンターにお問い合わせください。

ショールーム　東　京／銀座数寄屋橋ソニービル
　　大　阪／中央区心斎橋筋ソニータワー

ソニーの最新技術やユニークな商品を中心に展示しております。
*なお展示していない商品もございますのでご了承ください。

お買い求めは信用ある当店へ

Sony Card Entertainment
よい品を
手軽にクレジットで

2001.9
カタログ記載内容2001年9月現在

AVFWTP-1　Printed in Japan.　(84995561)R

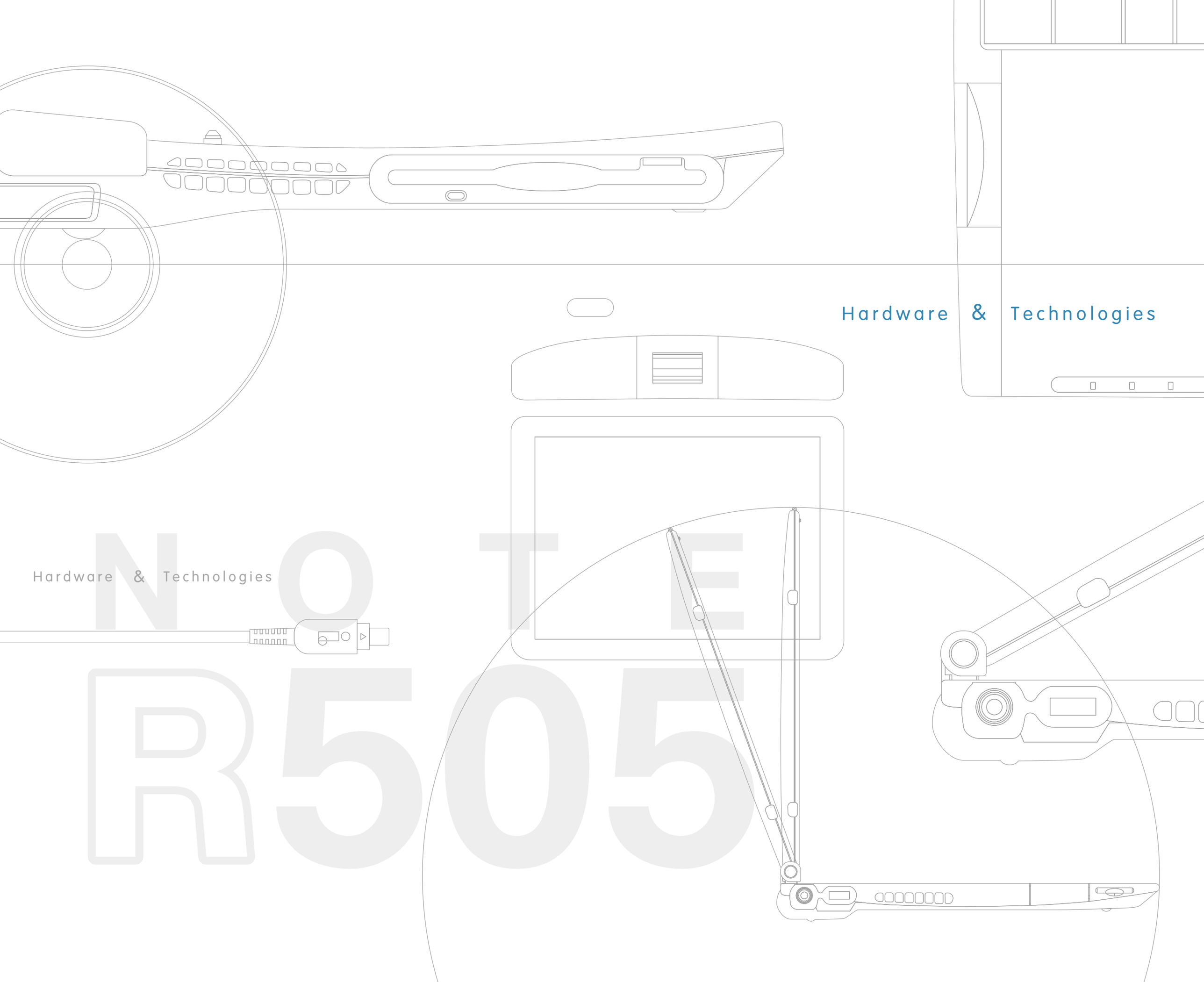

Hardware & Technologies

Hardware & Technologies

NOTE R505

High Performance

モバイルPentium®III プロセッサー850MHz

PCG-R505R/GK・R505R/AKには、さらなる高速処理を実現する、インテル® SpeedStep™テクノロジー対応モバイルPentium®IIIプロセッサー850MHzを搭載しています*1。電源環境に合わせて処理能力を切り換え、バッテリー駆動時には処理能力を抑えて長時間駆動。そしてAC電源使用時にはデスクトップ並のハイパフォーマンスを発揮し、動画や音楽などのマルチメディアデータも存分に楽しめます。またチップセットには、システムバスクロック100MHzで高速データ転送を可能にするインテル®815EMを採用。メインメモリーもPC100対応の高速SDRAMを搭載。PCG-R505R/GK・R505R/AKには128MBを標準装備し*2、最大256MBまで増設できます。

「サーモダイナミクスエアダクト機構」での放熱・排気のイメージ

サーモダイナミクス エアダクト機構

バイオノート505は、独自の放熱機構である「サーモダイナミクスエアダクト」を装備することで、スリムなフォルムながら高性能CPUの搭載を実現しています。熱伝導率の高いトリプルヒートパイプとラジエーターにより、CPUの熱を本体内部に効果的に拡散するとともに、大型ファンで本体内部の熱を強制的に排気。発熱によるCPUのパフォーマンスダウンを抑制し、処理能力を最大限に発揮させ、持続させることを可能にしています。

高速グラフィックチップ & ディスプレイキャッシュ

グラフィックスが使用するメモリーはメインメモリーをシェアして最大11MB*3。よりCPUと密接に動作し、高精細な静止画からDV動画やDVDムービーの再生にいたるまで、さらにスムーズな描画を実現しています。加えてPCG-R505R/GK・R505R/AKには、ディスプレイキャッシュを搭載し、3Dアクセラレーションを PCG-Z505VR/Kと比較して最大2倍に強化(当社比)。3Dグラフィックソフトや3D描画が多用されたゲームなども、いちだんと快適に楽しむことができます。

大容量 ハードディスクドライブ

PCG-R505R/GK・R505R/AKには約30GB、PCG-R505/ABD・R505/ABWには約15GBの大容量ハードディスクドライブを搭載。大量の画像データや音楽データを保存したり、大容量アプリケーションのインストールにも余裕をもって対応できます。

別売のバッテリーパック(LLL)PCGA-BP4R装着状態

最大約4.0時間*4の スタミナバッテリーライフ

スタミナ性能が大幅アップし、外出先でも映像と音がさらにたっぷりと楽しめるようになりました。付属のバッテリーパック(L)で最大約4.0時間もの使用が可能。また、別売のバッテリーパック(LLL)PCGA-BP4R装着時、PCG-R505R/GK・R505R/AKでは最大約9.5時間、PCG-R505/ABD・R505/ABWでは最大約9.0時間の使用が可能です。

12.1型XGA対応 TFT液晶ディスプレイ

コンパクトなボディながら、12.1型の余裕あるディスプレイを搭載。XGA表示(1024×768ドット)対応により、ワイドな領域でくっきりと見やすい高精細表示を実現しています。

操作を快適にする センタージョグ

キーボードのホームポジションから操作しやすい位置に、センタージョグを搭載。回す・押すで、プログラムやファイルが起動できるランチャー機能をはじめ、音量設定、輝度調整などの設定や、ソニー製アプリケーションの基本操作がスムーズに行えます。また、アプリケーション画面の上下スクロールのほか、[スタート]メニューなどのWindows®の基本操作もより快適になるなど、使い勝手の大幅な向上をはかりました。また、Eudoraにも対応していますので、日常的な電子メールの送受信も効率よく操作できます。

扱いやすく装備されたセンタージョグ

高剛性 & 軽量 マグネシウム合金ボディ

ボディには、軽く丈夫なマグネシウム合金を3面*5に使用。曲面および曲線を多用したボディデザインに加え、液晶部外側に「バイオ」ロゴを彫り込み状に成形しながらも、薄さ約23mm*6もの薄型化を達成しています。質量は、付属のバッテリーパック(L)を装着した状態でも約1.7kgです。

ネットワークコネクター (100BASE-TX/10BASE-T)

アダプター類を必要とせず、ネットワーク(100BASE-TX/10BASE-T)に接続できるネットワークコネクター*7を装備。LAN環境などでのネットワーク接続が、ハードウェアの追加をすることなく行えます。

マジックゲート対応 メモリースティックスロット

バイオノート505では、薄くコンパクトな新世代リムーバブルメディア「メモリースティック」を直接ボディに差し込んで使うことが可能。デジタルカメラで撮影した画像や大容量のデータを手軽にやり取りできます。著作権保護技術を搭載した「マジックゲートメモリースティック」にも対応。インターネットで購入した曲やCDから録音した曲も、別売の「ネットワーク ウォークマン」で手軽に持ち出すことができます。

マジックゲート対応メモリースティックスロット

i.LINK端子(S400対応4ピン)

高速S400対応 i.LINK端子

デジタルハンディカムを接続してDV動画編集を楽しんだり、「バイオ」同士をネットワーク接続できるi.LINK端子を装備。このi.LINKによるネットワーク接続では、PCG-R505R/GK・R505R/AKでは、付属ソフトウェア「Smart Connect Ver.3.0」により、PCG-R505/ABD・R505/ABWではOSに装備の「IP over 1394」接続機能により、複数の「バイオ」をi.LINKケーブルで接続して高速**でのデータ通信が可能で、ファイルやプリンターの共有が行えます。

標準タイプ2基装備 USBコネクター

変換アダプター類が不要な、標準タイプのUSBコネクターを2基*7装備しました。一般的なUSB対応の周辺機器が、そのまま2台同時に使用できます。

ダイレクト接続の 外部ディスプレイ出力端子

ボディ側面には、外部ディスプレイ出力端子*7を装備。ディスプレイアダプター類を必要とすることなく、ダイレクトに外部ディスプレイを接続することが可能になりました。

外部ディスプレイ出力端子

インターネットアクセスも快適 高速モデム内蔵

付属のテレホンコードを使って電話回線に接続し、メールのやり取りやネットサーフィンが手軽に楽しめる高速モデムを内蔵。接続スピードは56kbps*9(V.90/K56flex™)を達成しています。

スムーズな操作を実現 大型インテリジェント・タッチパッド

通常のポインター操作のほか、上下・左右のスクロールやタッピングでのクリック操作が可能。上端左右のコーナーのタッピングにショートカットメニューなどの機能を設定したりと、好みに合わせて操作性をカスタマイズすることができます。

本体内蔵の ステレオスピーカー

スリムで軽量なボディでありながら、ステレオスピーカーを内蔵。外部スピーカーを接続することなく、本体のみでステレオ感のあるサウンドが手軽に楽しめます。

内蔵ステレオスピーカー(写真は左チャネル)

＊1 PCG-R505/ABD・R505/ABWはモバイルIntel®Celeron™プロセッサー650MHzを搭載。 ＊2 PCG-R505/ABD・R505/ABWは128MB装備(64MB増設済み)。増設は192MBまで。ただし、192MBに増設するには出荷時に装着済みの64MBメモリーモジュールを取りはずす必要があります。 ＊3 使用状況により自動的にメモリーサイズが変更されます。お客様による設定の変更はできません。 ＊4 バッテリー駆動時間は付属のバッテリーパック(L)、省電力モード時の目安です。使用状況および設定等により上記記載時間と異なる場合があります。また、バッテリーパック(L)/(LLL)の併用はできません。 ＊5 液晶部外側、本体部内側(パームレスト他)、本体部底面。 ＊6 手前・最薄部。後部は29.3mm。 ＊7 ドッキングステーション接続時には、ドッキングステーション側の端子が使用可能となるため、本体側の以下の端子が使用できなくなります(排他使用)。・2つのUSB端子のうちの左側のUSB端子、外部ディスプレイ出力端子、ネットワークコネクター、DC IN(電源入力端子)。＊8 i.LINKによるネットワーク接続の転送速度は、お互いのi.LINK端子の種類・CPUなどの処理能力などにより異なります。S400のi.LINK端子を装備したPentium®III 750MHzの「バイオ」同士の場合で、約50Mbps～120Mbpsになります。※「Smart Connect Ver.3.0」でネットワーク接続をご利用いただけるのは、「Smart Connect Ver.1.0」以降がインストールされた「バイオ」(VAIOモード利用)、またはWindows® Millennium Editionがプリインストールされた「バイオ」(STDモード利用)です。※「IP over 1394」接続機能でネットワーク接続をご利用いただけるのは、Windows® Millennium Editionがプリインストールされた「バイオ」、または「Smart Connect Ver.3.0」以降がインストールされた「バイオ」(STDモード利用)です。Windows® 98 Second EditionまたはWindows® 2000 Professionalをプリインストールし、S400対応i.LINK端子を搭載した「バイオ」とは、VAIOホームページからアップデータをダウンロード(無償)することによりネットワーク接続が可能になります。
※i.LINK端子にDV機器を接続して「DVgate」、「MovieShaker」を使用中には、ネットワーク接続は利用できません。※i.LINKはすべての機器間での接続動作が保証されているものではありません。i.LINK搭載機器の動作条件と接続の可否情報をご確認ください。動作の可否は、各機器のソフトウェア(OSを含む)およびハードウェアによって規定されています。 ＊9 V.90とK56flex™を自動判別して切り換えます。56kbpsはデータ受信時の理論値です。データ送信時は33.6kbpsが最大速度になります。FAX送受信時は最大14.4kbpsになります。実際の通信速度は、回線品質などの状況により変動します。

◎ソニーのPCは正規のMicrosoft® Windows®を搭載しています。
www.microsoft.com/piracy/howtotell

Docking Station

CD-RW/DVD-ROM一体型ドライブ＆フロッピーディスクドライブ装備

PCG-R505R/GK・R505/ABDに付属のドッキングステーション*1には、本体とドッキングするだけで使用可能となるCD-RW/DVD-ROM一体型ドライブを装備しています。対応ディスクは、音楽CD、CD-ROM、CD-R、CD-RW*2、DVD-ROM。オリジナルCDの作成や大容量データのバックアップをはじめ、映画やライブステージなどのDVDソフトの鑑賞も可能です。そして、このドライブと同時使用できるフロッピーディスクドライブも装備。アプリケーションのインストール時などにも使いやすさを高めています。また、ドッキングステーションとリカバリーCDを使って本体をブートでき、システムの再インストールも手軽に行えます。さらに、DVD再生ソフトウェアWinDVD™ 2000およびCD-R/RWライティングソフトウェアDrag'n Drop CD Ver.1.0がプリインストールされているため、PCG-R505R/GK・R505/ABDはもちろん、PCG-R505R/AK・R505/ABWも別売のドッキングステーションを、ソフトウェアをインストールすることなく使えます。

CD-RW/DVD-ROM一体型ドライブ＆フロッピーディスクドライブ

システムアップを広げる接続端子群

ドッキングステーションには、i.LINK端子やUSBコネクター×2をはじめ、シリアルポート、プリンターポート、外部ディスプレイ出力端子、ネットワークコネクター、DC IN（電源入力端子）にいたるまで、豊富な入出力端子群を装備。これらの端子にあらかじめ周辺機器類を接続しておくことにより、デスクではフルシステムとして使用。そして、出かけるときには本体のみをアンドックして持ち出し、外出から戻ったときにふたたびドッキングするといった、スマートな使い勝手が実現します。また、ドッキング時においては、USBコネクターは本体に装備のものを含めた合計3基の同時使用が可能になります。

豊富な入出力端子群

スピーディーなドッキング＆アンドッキング

ドッキングステーションの着脱は、本体の電源を入れたまま素早く行えるホットドック/アンドック方式を採用しています。ドッキング時は、ドッキングステーションに本体をワンタッチでセット。アンドッキング時は、ドッキングステーション側面のアンドックリクエストスイッチをスライドさせ、ドッキングステーションのアンドックレバーを引くことでスムーズにアンドックできます*5。

ドッキング＆アンドッキング

ドッキングステーションの電源は本体からも供給可能

ドッキングしたまま持ち歩いて使う場合は、ドッキングステーションの電源は、バイオノート505本体から供給されます。その場合、フロッピーディスクドライブとCD-RW/DVD-ROM一体型ドライブまたはDVD-ROMドライブの2つのドライブを装備した、バッテリー駆動の高機能ノートブックとして使用可能。新幹線のシートでも、DVD映画鑑賞などのエンターテインメントが楽しめます*3。また、ドッキングしたままACアダプターで使う場合は、ドッキングステーションのDC IN（電源入力端子）から本体に電源を供給。本体をドッキングステーションに置くだけで充電も可能です。移動中に楽しむときも、デスクで楽しみたいときも、使用状況に応じて適切な電源供給が行われます。

PCカード対応CD-RWドライブ（PCG-R505/ABWに付属）

PCG-R505/ABWには、オリジナルCDの編集・作成をはじめ、さまざまなCD-ROMコンテンツが楽しめるCD-RWドライブ*4を付属。アプリケーションのインストールや、データのバックアップにも便利に使えます。

付属CD-RWドライブ

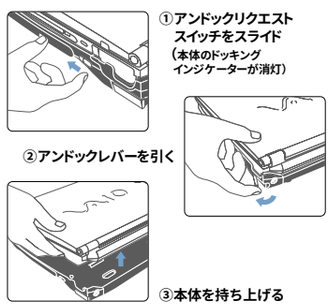

＊1 PCG-R505R/AK・R505/ABWには別売のCD-RW/DVDドッキングステーション（PCGA-DSM5）またはDVDドッキングステーション（PCGA-DSD5）が使用できます。 ＊2 CD-RWディスクは他のPCのCD-ROMドライブでは読み取れない場合があります。また、音楽用CDプレーヤーでは再生できません。CD-Rディスクの場合も、音楽用CDプレーヤーの場合、プレーヤーによっては再生できない場合があります。※ディスクによっては、一部の書き込み速度に対応していない場合もあります。 ＊3 ドッキングステーションにACアダプターを接続せず1.5時間程度のDVD映画をご覧になるには、別売のバッテリーパック（LLL）PCGA-BP4Rが必要です。※PCG-R505R/GK・R505/ABDに付属のドッキングステーション、および別売のPCGA-DSM5・DSD5のDVD-ROMドライブでは地域番号（リージョナルコード）として「2」またはALLが記されていないDVDビデオディスクは再生できません※DVDディスクの一部では再生時にノイズやコマ落ちが生じる場合があります。またソフトによっては再生できないものもあります。※DVDビデオディスクを長時間再生する場合はAC電源での使用をおすすめします。 ＊4 CD-RWドライブに付属のACアダプターより電源供給。 ＊5 アンドック時にはドッキングステーションのドッキングインジケーターの消灯を確認することが必要です。

Specifications

NOTE 505

	PCG-R505R/GK PCG-R505R/AK	PCG-R505/ABD PCG-R505/ABW
OS	Microsoft® Windows® 2000 Professional	Microsoft® Windows® Millennium Edition
プロセッサー	Intel® SpeedStep™テクノロジー対応 モバイルPentium®IIIプロセッサー850MHz	モバイルIntel®Celeron™プロセッサー650MHz
キャッシュメモリー（1次/2次）	32KB / 256KB（CPU内蔵）	32KB / 128KB（CPU内蔵）
チップセット	Intel®815EM	
メインメモリー　標準 / 最大	SDRAM 128MB / 256MB	SDRAM 128MB（64MB増設済み*）/ 192MB*1
プロセッサーシステムバス	100MHz	
拡張メモリースロット（空き）	SODIMMスロット×1（1）	SODIMMスロット×1（0）
グラフィックアクセラレーター	Intel®815EMチップセットに内蔵	
ビデオメモリー	最大11MB*2（メインメモリーと共有）	
液晶表示装置	12.1型、XGA（1024×768ドット）対応、TFTカラー液晶	
表示モード	1024×768（最大約1677万色*3）/ 800×600（最大約1677万色*3）/ 640×480（最大約1677万色*3）	
外部ディスプレイ出力（最大表示色）	1400×1050（最大65536色）/ 1280×1024（最大約1677万色）/ 1024×768（最大約1677万色） 800×600（最大約1677万色）/ 640×480（最大約1677万色）	
ハードディスク	約30GB（Ultra ATA） （C：約12GB / D：約18GB（出荷時））*4*5	約15GB（Ultra ATA） （C：約10GB / D：約5GB（出荷時））*4*5
ドライブ	PCG-R505R/GK： CD-RW/DVD-ROM一体型ドライブ （付属のCD-RW/DVDドッキングステーションに内蔵） /読み出し：最大24倍速（CD-ROM、CD-R）、 最大12倍速（CD-RW）、最大8倍速（DVD-ROM） /書き込み：最大8倍速（CD-R）、最大4倍速（CD-RW） PCG-R505R/AK： 別売CD-RW/DVDドッキングステーションPCGA-DSM5、 別売DVDドッキングステーションPCGA-DSD5、 別売CD-ROMドライブPCGA-CD51/Aなど	PCG-R505/ABD： CD-RW/DVD-ROM一体型ドライブ （付属のCD-RW/DVDドッキングステーションに内蔵） /読み出し：最大24倍速（CD-ROM、CD-R）、 最大12倍速（CD-RW）、最大8倍速（DVD-ROM） /書き込み：最大8倍速（CD-R）、最大4倍速（CD-RW） PCG-R505/ABW： 付属CD-RWドライブ PCGA-CDRW52相当/読み出し： 最大24倍速（CD-ROM、CD-R）、最大14倍速（CD-RW）、 /書き込み：最大8倍速（CD-R）、最大4倍速（CD-RW） 別売CD-RW/DVDドッキングステーションPCGA-DSM5、 別売DVDドッキングステーションPCGA-DSD5、 別売CD-ROMドライブPCGA-CD51/Aなど
外部接続端子	・USB×2・i.LINK（IEEE1394）端子 S400（4ピン）×1・ネットワークコネクター（100BASE-TX / 10BASE-T）×1 ・モデム用モジュラージャック×1・マイク入力（モノラルミニジャック入力）×1・ステレオヘッドホン出力×1 ・外部ディスプレイ出力端子×1・ドッキングステーション用端子×1・マジックゲート対応メモリースティックスロット×1	
PCカードスロット	TypeII×1、CardBus対応	
オーディオ機能	ウィンドウズサウンドシステム互換、ステレオスピーカー	
内蔵FAX / モデム	最大56kbps*6（K56flex™ / V.90）最大14.4kbps（FAX時）	
キーボード / ポインティングデバイス	約18mmピッチ、キーストローク約2mm、87キー/インテリジェントタッチパッド、センタージョグ	
主な付属品	・ACアダプター ・ バッテリーパック（L）（PCGA-BP2R）・テレホンコード（モジュラーケーブル）・リカバリーCD ・ Microsoft® Office XP Personalプリインストールパッケージ※PCG-R505/ABD・R505/ABWのみ付属	
電源	ACアダプターまたはリチウムイオンバッテリー	
消費電力	約36W（バッテリー充電含まず）	
省エネ法に基づくエネルギー消費効率	S区分0.0022	S区分0.0029
バッテリー駆動時間*7	約3.0～4.0時間（バッテリーパック（L））/ 約6.5～9.5時間（バッテリーパック（LLL））	約3.0～4.0時間（バッテリーパック（L））/ 約6.0～9.0時間（バッテリーパック（LLL））
バッテリー充電時間（バッテリーパック（L））	ON時：約2.5時間（約85%）、約3.5時間（100%）、 OFF時：約1.5時間（約85%）、約2.5時間（100%）	ON時：約2.0時間（約85%）、約3.0時間（100%）、 OFF時：約1.5時間（約85%）、約2.5時間（100%）
（バッテリーパック（LLL））	ON時：バッテリーパック（LLL）約4.5時間（約85%）、約6.5時間（100%） OFF時：バッテリーパック（LLL）約3.0時間（約85%）、約5.5時間（100%）	
温湿度条件	動作時5～35℃（温度勾配10℃/時以下）、20～80%（ただし結露しないこと、および35℃における湿度は65%以下）	
本体外形寸法（最大突起部含まず）	幅279.5×高さ23.0（手前・最薄部。後部は29.3）×奥行239mm	
質量	約1.7kg（バッテリーパック（L）搭載時）	

DOCKING STATION

	（PCG-R505R/GK・R505/ABDに付属）
ドライブ	CD-RW/DVD-ROM一体型ドライブ*8
フロッピーディスクドライブ	3.5型（1.44MB/720KB）
外部出力端子	・USB×2・i.LINK（IEEE1394）端子 S400（4ピン）×1 ・ネットワークコネクター（100BASE-TX/10BASE-T）×1・プリンターポート（D-sub25ピン） ・シリアルポート（RS-232C、D-sub9ピン）・外部ディスプレイ出力端子×1・本体ドッキング用端子×1
消費電力	11W
本体外形寸法（最大突起部含まず）	幅279.5×高さ18.5（最薄部。後部は21.5）×奥行235.0mm
質量	1.08kg
温湿度条件	動作時5～35℃（温度勾配10℃/時以下）、20～80%（ただし結露しないこと、および35℃における湿度は65%以下）

＊1 増設済みの64MBメモリーモジュールを取りはずして、128MBメモリーモジュール（PCGA-MM128N）を増設する必要があります。 ＊2 使用状況により自動的にメモリーサイズが変更されます。お客様による設定の変更は行えません。 ＊3 グラフィックアクセラレーターのディザリング機能により実現。 ＊4 1GBを10億バイトで計算した場合の数値です。Windows®のシステムから認識できる容量は約27.8GB（PCG-R505R/GK、PCG-R505R/AK）、約14.6GB（PCG-R505/ABD・R505/ABW） ＊5 ハードディスクはFAT32でフォーマットしています。各アプリケーションソフトの動作確認はFAT32で行っています。 ＊6 V.90とK56flex™を自動判別して切り換えます。56kbpsはデータ受信時の理論値です。データ送信時は規格上33.6kbpsが最大値になります。 ＊7 省電力モード時。駆動時間は使用状況および設定などにより上記時間と異なる場合があります。また、バッテリーパック（L）/バッテリーパック（LLL）の併用はできません。 ＊8 High Speed CD-RWディスクの書き込みに対応していますが、書き込み速度は最大4倍速になります。※ ドッキングステーション接続時には、ドッキングステーション側の端子が使用可能となるため、本体側の下記端子が使用できなくなります（排他使用）・2つのUSB端子のうちの左側面のUSB端子、外部ディスプレイ出力端子、ネットワークコネクター、DC IN（電源入力端子）

※メモリー増設キャンペーンにつき、工場出荷時に64MB増設済みです。

◎ソニーのPCは正規のMicrosoft® Windows®を搭載しています。
www.microsoft.com/piracy/howtotell

NOTE 505

〈 Front 〉

〈 Top 〉

〈 Left Side 〉

〈 Right Side 〉

Docking Station

〈 Top 〉

〈 Front 〉

〈 Rear / Open 〉

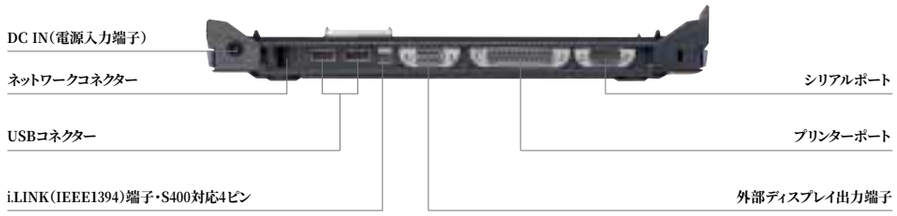

〈 Left Side 〉

〈 Right Side 〉

◎ソニーのPCは正規のMicrosoft® Windows®を搭載しています。
www.microsoft.com/piracy/howtotell

※写真は、PCG-R505R/GK・R505/ABDに付属のCD-RW/DVDドッキングステーションです。